## QD - SELF CONTAINED -TECIDOS (QUADRO GERAL)

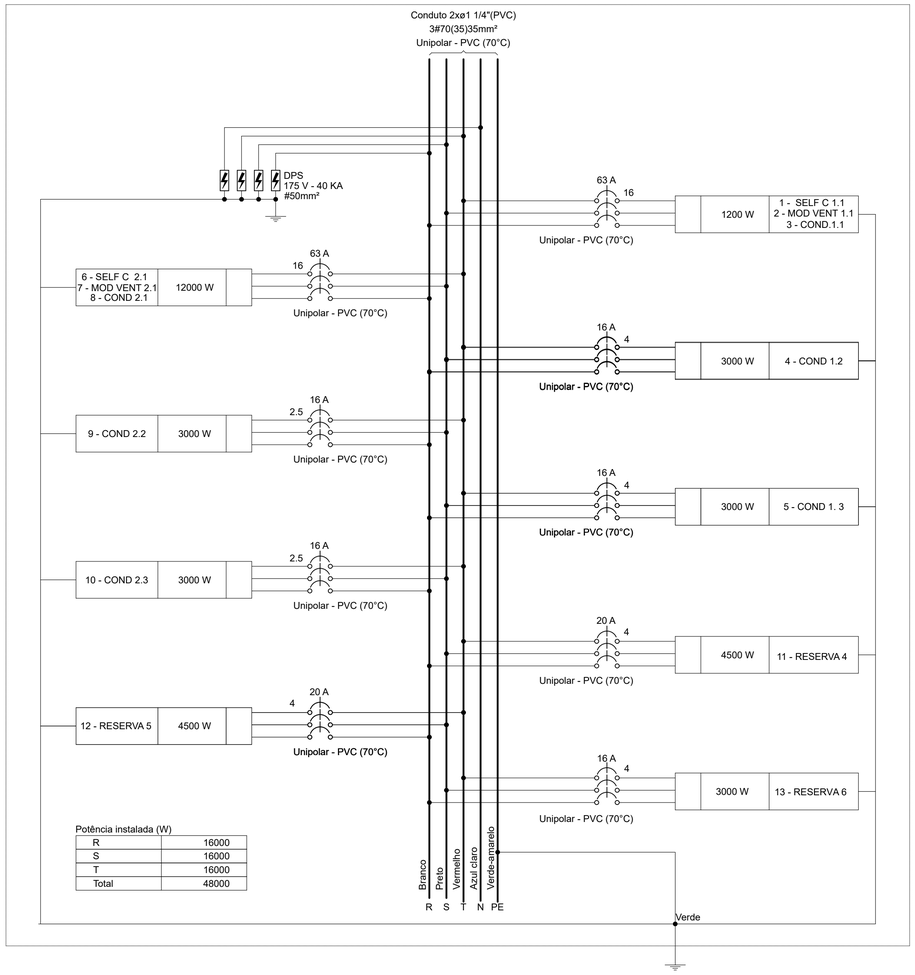


Potência instalada (W)

| | |
|---|---|
| R | 16000 |
| S | 16000 |
| T | 16000 |
| Total | 48000 |

Quadro de Demanda (QD - SELF CONTAINED -TECIDOS) - Pavimento

| Tipo de carga | Potência instalada (kVA) | Fator de demanda (%) | Demanda (kVA) |
|---|---|---|---|
| Motores | 63.87 | 42.00 | 26.83 |
| | | TOTAL | 26.83 |

Quadro de Cargas (QD - SELF CONTAINED -TECIDOS) - Pavimento - Tabela equivalente a tabela abaixo

| Circuito | Esquema | Método de inst. | Tensão (V) | Tomadas (W) 3000 | Tomadas (W) 4500 | Pot. total. (VA) | Pot. total. (W) | Fases | Pot. - R (W) | Pot. - S (W) | Pot. - T (W) | FCT | FCA | In' (A) | Ip (A) | Seção (mm²) | Ic (A) | Icc (kA) | Disj (A) | dV parc (%) | dV total (%) |
|---|---|---|---|---|---|---|---|---|---|---|---|---|---|---|---|---|---|---|---|---|---|
| CIRCUITO 1, 2 E 3 | 3F+T | B1 | 220 V | 1 | 2 | 16955 | 12000 | R+S+T | 4000 | 4000 | 4000 | 1.00 | 0.70 | 63.6 | 44.5 | 16 | 68.0 | 3 | 63 | 0.25 | 0.35 |
| CIRCUITO 4 | 3F+T | B1 | 220 V | 1 | | 4491 | 3000 | R+S+T | 1000 | 1000 | 1000 | 1.00 | 0.70 | 16.8 | 11.8 | 4 | 28.0 | 3 | 16 | 0.38 | 0.49 |
| CIRCUITO 5 | 3F+T | B1 | 220 V | 1 | | 4491 | 3000 | R+S+T | 1000 | 1000 | 1000 | 1.00 | 0.70 | 16.8 | 11.8 | 4 | 28.0 | 3 | 16 | 0.42 | 0.53 |
| CIRCUITO 6, 7 e 8 | 3F+T | B1 | 220 V | 1 | 2 | 16955 | 12000 | R+S+T | 4000 | 4000 | 4000 | 1.00 | 1.00 | 63,6 | 44.5 | 16 | 68.0 | 3 | 63 | 0.06 | 0.16 |
| CIRCUITO 9 | 3F+T | B1 | 220 V | 1 | | 4491 | 3000 | R+S+T | 1000 | 1000 | 1000 | 1.00 | 1.00 | 11.8 | 11.8 | 2.5 | 28.0 | 3 | 16 | 0.04 | 0.15 |
| CIRCUITO 10 | 3F+T | B1 | 220 V | 1 | | 4491 | 3000 | R+S+T | 1000 | 1000 | 1000 | 1.00 | 1.00 | 11.8 | 11.8 | 2.5 | 28.0 | 3 | 16 | 0.09 | 0.20 |
| 11 - RESERVA 4 | 3F+T | B1 | 220 V | | | 4500 | 4500 | R+S+T | 1500 | 1500 | 1500 | 1.00 | 1.00 | 11.8 | 11.8 | 4 | 21.0 | 3 | 20 | 0.00 | 0.00 |
| 12 - RESERVA 5 | 3F+T | B1 | 220 V | | | 4500 | 4500 | R+S+T | 1500 | 1500 | 1500 | 1.00 | 1.00 | 11.8 | 11.8 | 4 | 21.0 | 3 | 20 | 0.00 | 0.00 |
| 13 - RESERVA 6 | 3F+T | B1 | 220 V | | | 3000 | 3000 | R+S+T | 1000 | 1000 | 1000 | 1.00 | 1.00 | 7.9 | 7.9 | 4 | 15.5 | 3 | 16 | 0.00 | 0.00 |
| TOTAL | | | | 6 | 4 | 63873 | 48000 | R+S+T | 16000 | 16000 | 16000 | | | | | | | | | | |

Quadro de Cargas (QD - SELF CONTAINED -TECIDOS) - Pavimento

| Circuito | Esquema | Método de inst. | Tensão (V) | Tomadas (W) 3000 | Tomadas (W) 4500 | Pot. total. (VA) | Pot. total. (W) | Fases | Pot. - R (W) | Pot. - S (W) | Pot. - T (W) | FCT | FCA | In' (A) | Ip (A) | Seção (mm²) | Ic (A) | Icc (kA) | Disj (A) | dV parc (%) | dV total (%) |
|---|---|---|---|---|---|---|---|---|---|---|---|---|---|---|---|---|---|---|---|---|---|
| 1 - SELF C 1.1 | 3F+T | B1 | 220 V | | 1 | 6232 | 4500 | R+S+T | 1500 | 1500 | 1500 | 1.00 | 0.80 | 20.4 | 16.4 | 4 | 28.0 | 3 | 20 | 0.22 | 0.29 |
| 2 - MOD VENT 1.1 | 3F+T | B1 | 220 V | | 1 | 6232 | 4500 | R+S+T | 1500 | 1500 | 1500 | 1.00 | 0.80 | 20.4 | 16.4 | 4 | 28.0 | 3 | 20 | 0.30 | 0.37 |
| 3 - COND.1.1 | 3F+T | B1 | 220 V | 1 | | 4491 | 3000 | R+S+T | 1000 | 1000 | 1000 | 1.00 | 0.70 | 16.8 | 11.8 | 4 | 28.0 | 3 | 16 | 0.33 | 0.40 |
| 4 - COND 1.2 | 3F+T | B1 | 220 V | 1 | | 4491 | 3000 | R+S+T | 1000 | 1000 | 1000 | 1.00 | 0.70 | 16.8 | 11.8 | 4 | 28.0 | 3 | 16 | 0.38 | 0.45 |
| 5 - COND 1. 3 | 3F+T | B1 | 220 V | 1 | | 4491 | 3000 | R+S+T | 1000 | 1000 | 1000 | 1.00 | 0.70 | 16.8 | 11.8 | 4 | 28.0 | 3 | 16 | 0.42 | 0.49 |
| 6 - SELF C 2.1 | 3F+T | B1 | 220 V | | 1 | 6232 | 4500 | R+S+T | 1500 | 1500 | 1500 | 1.00 | 0.80 | 20.4 | 16.4 | 4 | 28.0 | 3 | 20 | 0.06 | 0.13 |
| 7 - MOD VENT 2.1 | 3F+T | B1 | 220 V | | 1 | 6232 | 4500 | R+S+T | 1500 | 1500 | 1500 | 1.00 | 0.80 | 20.4 | 16.4 | 4 | 28.0 | 3 | 20 | 0.10 | 0.17 |
| 8 - COND 2.1 | 3F+T | B1 | 220 V | 1 | | 4491 | 3000 | R+S+T | 1000 | 1000 | 1000 | 1.00 | 1.00 | 11.8 | 11.8 | 2.5 | 21.0 | 3 | 16 | 0.09 | 0.16 |
| 9 - COND 2.2 | 3F+T | B1 | 220 V | 1 | | 4491 | 3000 | R+S+T | 1000 | 1000 | 1000 | 1.00 | 0.80 | 14.7 | 11.8 | 2.5 | 21.0 | 3 | 16 | 0.07 | 0.13 |
| 10 - COND 2.3 | 3F+T | B1 | 220 V | 1 | | 4491 | 3000 | R+S+T | 1000 | 1000 | 1000 | 1.00 | 0.80 | 14.7 | 11.8 | 2.5 | 21.0 | 3 | 16 | 0.15 | 0.21 |
| 11 - RESERVA 4 | 3F+T | B1 | 220 V | | | 4500 | 4500 | R+S+T | 1500 | 1500 | 1500 | 1.00 | 1.00 | 11.8 | 11.8 | 4 | 21.0 | 3 | 20 | 0.00 | 0.00 |
| 12 - RESERVA 5 | 3F+T | B1 | 220 V | | | 4500 | 4500 | R+S+T | 1500 | 1500 | 1500 | 1.00 | 1.00 | 11.8 | 11.8 | 4 | 21.0 | 3 | 20 | 0.00 | 0.00 |
| 13 - RESERVA 6 | 3F+T | B1 | 220 V | | | 3000 | 3000 | R+S+T | 1000 | 1000 | 1000 | 1.00 | 1.00 | 7.9 | 7.9 | 4 | 21.0 | 3 | 16 | 0.00 | 0.00 |
| TOTAL | | | | 6 | 4 | 63873 | 48000 | R+S+T | 16000 | 16000 | 16000 | | | | | | | | | | |

NOTA:

Os Circuitos SELF C 1.1 , MOD VENT 1.1 , COND 1.1 deverão ser ligados no mesmo circuito conforme orientação do fabricante, com isso teremos um disjuntor de 63A para este circuito e para conduzir a corrente necessária, utilizar cabo 16 mm². Conforme orientação do fabricante

NOTA:

Os Circuitos SELF C 2.1 , MOD VENT 2.1 , COND 2.1 deverão ser ligados no mesmo circuito conforme orientação do fabricante, com isso teremos um disjuntor de 63A para este circuito e para conduzir a corrente necessária, utilizar cabo 16 mm². Conforme orientação do fabricante.

LEGENDA:
SELF C = Self Conteined
MOD VENT = Módulo Ventilador
COND = Condensadora

## QD - SELF CONTAINED TECIDOS (QUADRO GERAL)

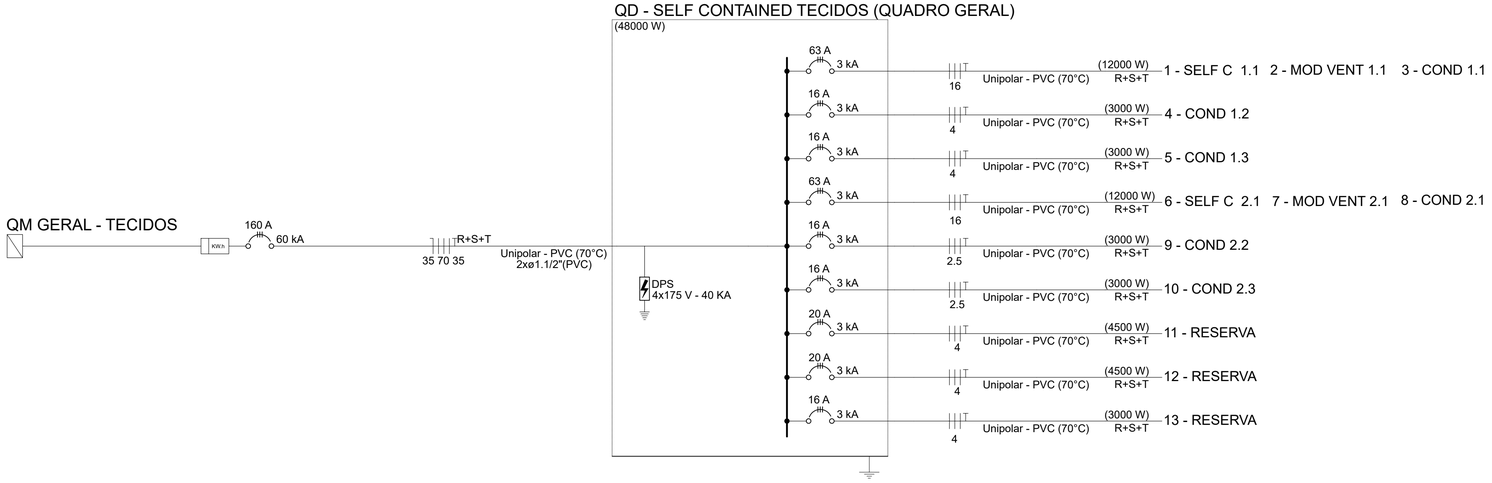


Tabela

| Cor | Espessura |
|---|---|
| 01 | 0,05 |
| 02 | 0,13 |
| 03 | 0,13 |
| 04 | 0,13 |
| 05 | 0,13 |
| 06 | 0,13 |
| 07 | 0,13 |
| 08 | 0,10 |
| 09 | 0,05 |

| REV. | DATA | TIPO | POR | DESCRIÇÃO DAS REVISÕES |
|---|---|---|---|---|
| | | | | |
| | | | | |
| EMISSÃO | | | | |

EMISSÕES

TIPO DE EMISSÃO: (A) PRELIMINAR (B) PARA APROVAÇÃO (C) PARA INF. E USO (D) PARA COTAÇÃO (E) PARA COMPRA (F) CONFORME COMPRADO (G) PARA CONSTRUÇÃO (H) CONFORME CONSTRUÍDO (J) CANCELADO


WHF
Projetos, Consultoria e Assessoria Ltda.
Rua Dionísio Soares, 189 c/01 – São Gonçalo – RJ –
CEP: 24460-540 Email: contato@whfprojetos.com.br
Tel.: (21) 2713-4193


CLIENTE: DIRETORIA DE ABASTECIMENTO DA MARINHA – DAbM
BASE DE ABASTECIMENTO DA MARINHA NO RIO DE JANEIRO BAMRJ

DAbM/BAMRJ

ENDEREÇO: Avenida Brasil, Nº 10.500
Penha – Rio de Janeiro – RJ

PROJETO: DEPÓSITO DE FARDAMENTO DA MARINHA NO RIO DE JANEIRO
PROJETO DE ELETRICIDADAE PARA CLIMATIZAÇÃO DE PAIÓIS

PAVIMENTO: Térreo

DESENHO: Diagrama Unifilar
Diagrama multifilar
Quadro de cargas

TÍTULO: Proj Elétrica – paiol de tecidos


RESPONSÁVEL: Carlos Gonçalves de Barros Jr
CREA-RJ: 2019114703
E-mail: engcarlosgoncalves00@gmail.com


ESCALA: Indefinida
NÚMERO: DepFMRJ 02/03
DATA: 20/Maio/2023
ART Nº: 2020230124102

FORMATO A1 841 x 594